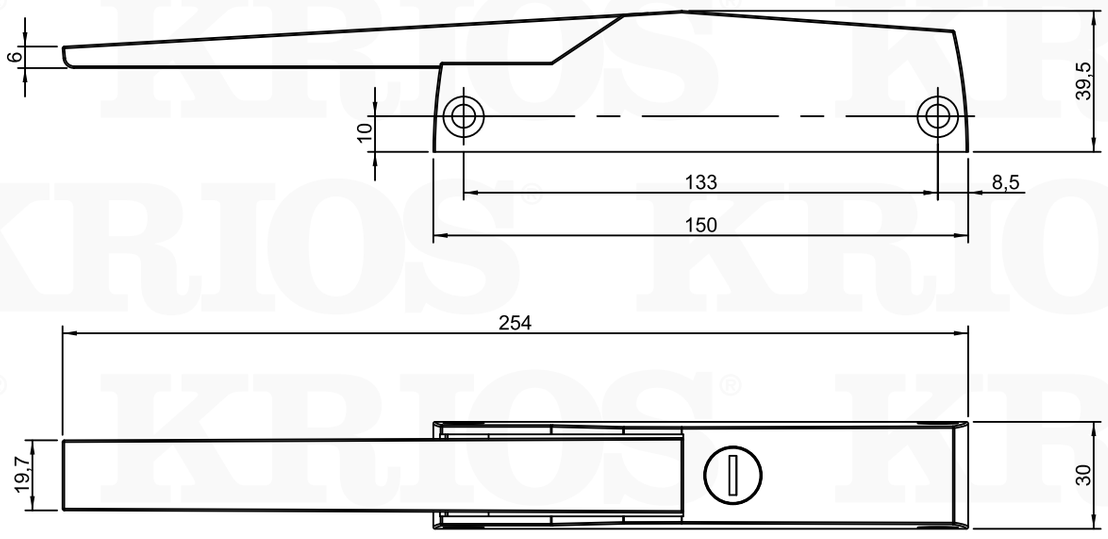

Il presente disegno è di proprietà di KRIOS COMPONENTI srl - Krioscomponenti.com e non può essere riprodottto e/o ceduto a terzi senza autorizzazione.
This draw is proprity of KRIOS COMPONENTI srl - Krioscomponenti.com, reproduction without autorization is forbidden.